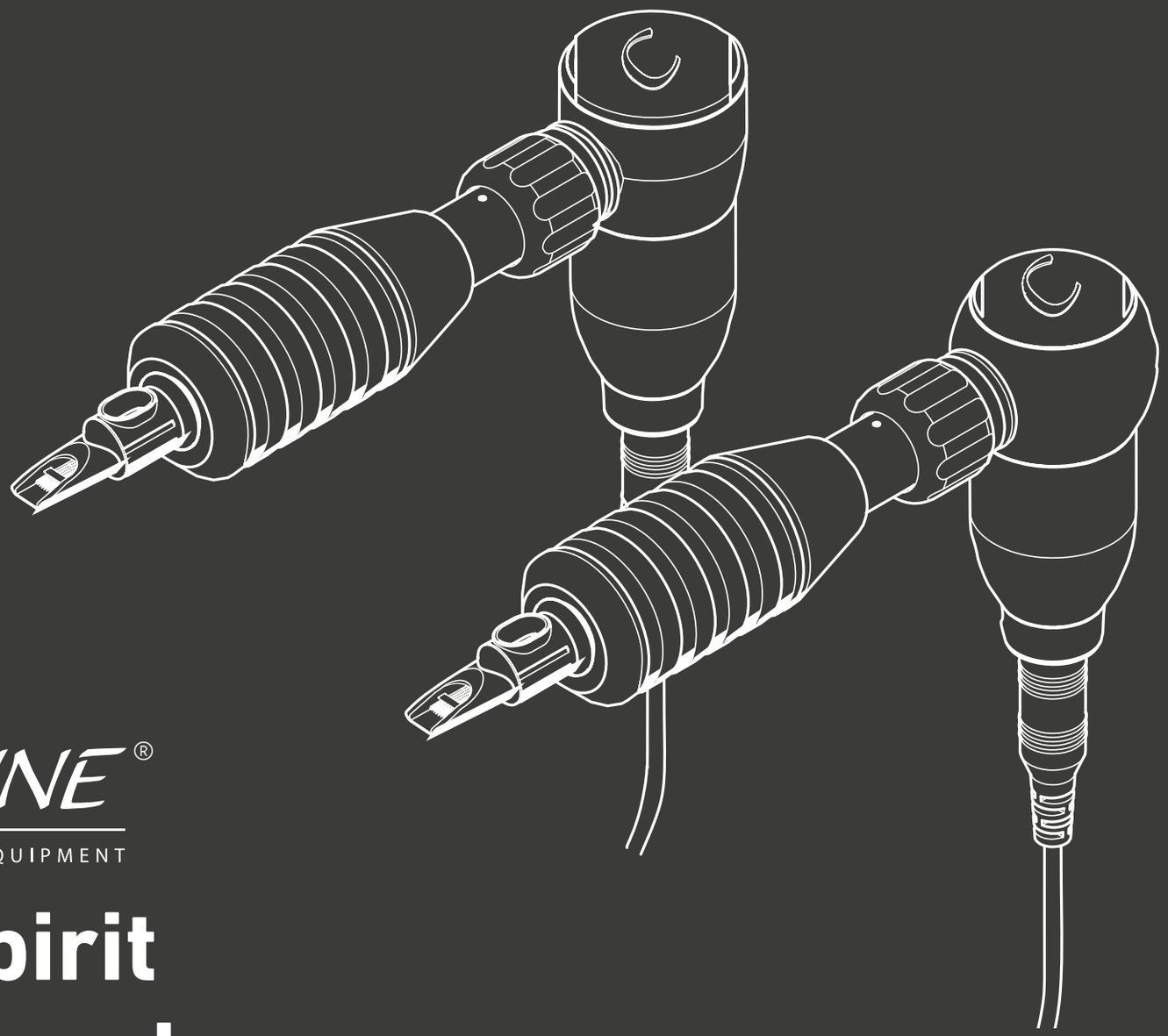

CHEYENNE®

PROFESSIONAL TATTOO EQUIPMENT

HAWK spirit
HAWK thunder

Gebrauchsanleitung
Operating instructions
Gebruiksaanwijzing
Instructions
Istruzioni per l'uso
Instrucciones de uso
Manual de instruções
Οδηγίες
Opskrift
Bruksanvisning
Ohjeet
Instrukcja obsługi
Instrukce
Navodila nt pl za uporabo
Utasítás
инструкции
说明

HAWK SPIRIT (A)

HAWK THUNDER (B)

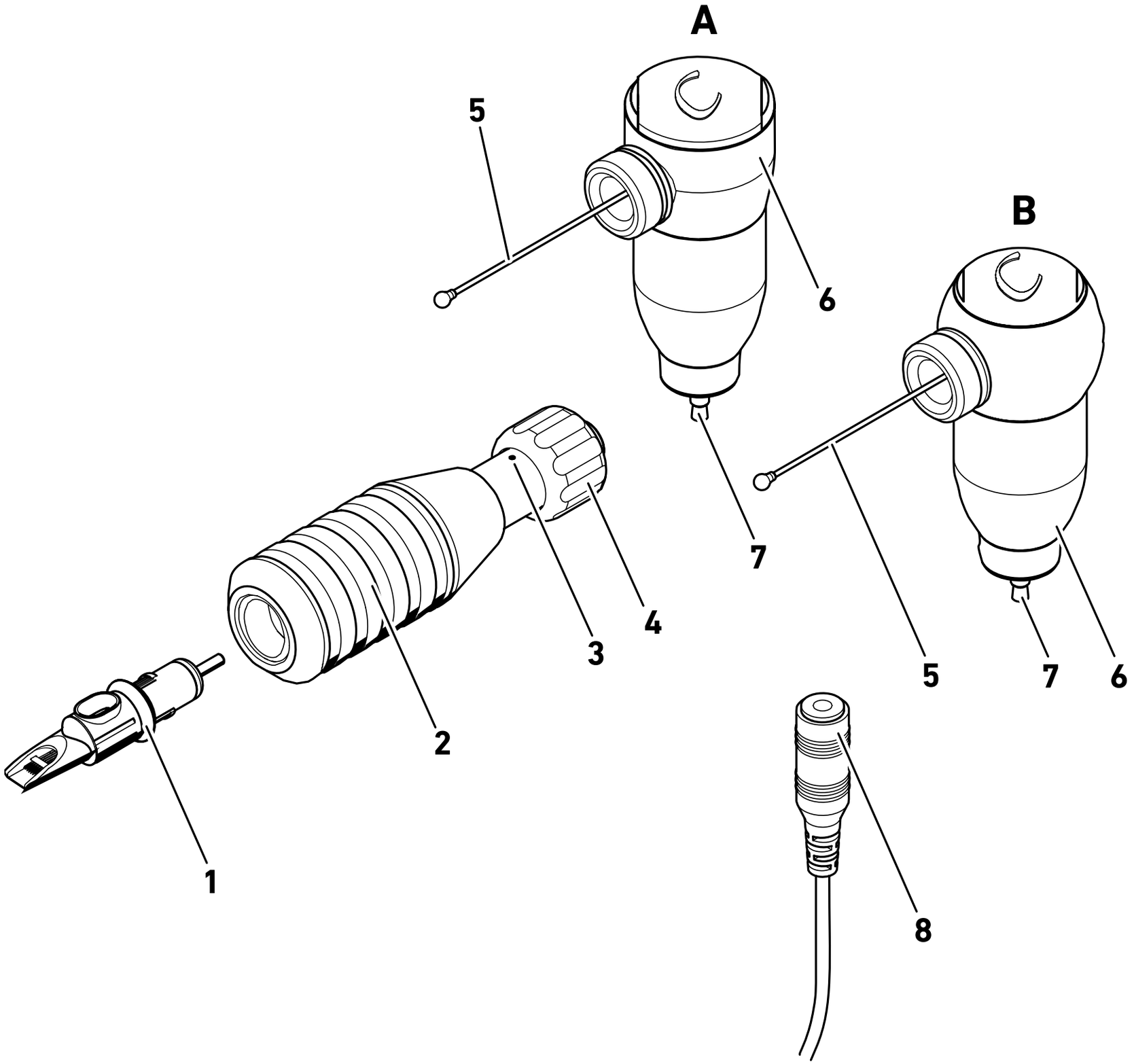

Deutsch
Version 2.0
04/2016

Original-
Gebrauchsanleitung

Gebrauchsanleitung
Inhalt

1 Zu dieser Gebrauchsanleitung 7
1.1 Darstellung der Warnhinweise 7
1.2 Symbole in dieser Gebrauchsanleitung 8
2 Wichtige Sicherheitshinweise 8
2.1 Allgemeine Sicherheitshinweise 8
2.2 Produktabhängige Sicherheitshinweise 8
2.3 Wichtige Hygiene- und Sicherheitsvorschriften 9
2.4 Kontraindikationen 9
2.5 Nebenwirkungen 10
2.6 Erforderliche Qualifikation 11
2.7 Bestimmungsgemäße Verwendung 11
2.8 Symbole auf der Verpackung 12
3 Lieferumfang 12
4 Produktinfo zur HAWK SPIRIT und HAWK THUNDER 13
4.1 Technische Daten 13
4.2 Betriebsbedingungen 13
4.3 Zubehör 13
5 Die HAWK SPIRIT oder HAWK THUNDER einsatzbereit machen .. 14
5.1 Equipment desinfizieren 14
5.2 Griffstück und Antrieb zusammen- und auseinanderbauen 15
5.3 Schutzschlauch aufziehen 15
5.4 Netzteil anschließen 17
5.5 Tattoo-Modul wechseln 19
5.6 Equipment überprüfen 20
6 Die HAWK SPIRIT oder HAWK THUNDER anwenden 21
6.1 Nadelherausstand einstellen 21
6.2 Stechfrequenz einstellen 21
6.3 Farbe aufnehmen 22
7 Die HAWK SPIRIT oder HAWK THUNDER reinigen und instand halten 22
7.1 Materialverträglichkeiten 23
7.2 Oberflächen desinfizieren 23
7.3 Oberflächen reinigen 23
7.4 Griffstück im Ultraschallbad reinigen 24
7.5 Griffstück im Autoklav sterilisieren 24
8 Transport- und Lagerbedingungen 24
9 Equipment entsorgen 25
10 Bei Fragen und Problemen 25
11 Herstellererklärungen 26
11.1 Garantieerklärung 26
11.2 Konformitätserklärung 27

CHEYENNE®
PROFESSIONAL TATTOO EQUIPMENT

HAWK spirit
HAWK thunder

1 Zu dieser Gebrauchsanleitung

Diese Gebrauchsanleitung ist gültig für die Cheyenne Tattoomaschinen HAWK SPIRIT und HAWK THUNDER sowie für deren Zubehör. Sie enthält wichtige Informationen, um diese Produkte sicher und bestimmungsgemäß in Betrieb zu nehmen, zu bedienen und zu pflegen.

Diese Gebrauchsanleitung enthält nicht alle Informationen, die für den sicheren Betrieb der Tattoomaschinen und ihres Zubehörs notwendig sind. Beachte daher zusätzlich folgende Dokumente:

- Gebrauchsanleitung der Cheyenne Power Unit bzw. eines Fremdnetzteils und ggf. eines Fußschalters
- Informationen zu Tattoo-Modulen und Tattoofarben
- Sicherheitsdatenblätter zu Desinfektions- und Reinigungsmitteln
- Bestimmungen zur Arbeitsplatzsicherheit und gesetzliche Vorschriften zum Tätowieren

1.1 Darstellung der Warnhinweise

Warnhinweise machen auf die Gefahr von Personen- oder Sachschäden aufmerksam und sind wie folgt aufgebaut:

⚠ SIGNALWORT

Art der Gefahr

Folgen

▶ Abwehr

Element	Bedeutung
⚠	kennzeichnet Verletzungsgefahren
Signalwort	gibt die Schwere der Gefahr an (siehe folgende Tabelle)
Art der Gefahr	benennt Art und Quelle der Gefahr
Folgen	beschreibt mögliche Folgen bei Nichtbeachtung
Abwehr	gibt an, wie man die Gefahr umgehen kann

Signalwort	Bedeutung
Warnung	kennzeichnet eine Gefahr, die zum Tod oder schwerer Verletzung führen kann, wenn die Gefahr nicht vermieden wird
Vorsicht	kennzeichnet eine Gefahr, die zu leichten bis mittelschweren Verletzungen führen kann, wenn die Gefahr nicht vermieden wird

Achtung	kennzeichnet mögliche Risiken, die zu Schäden an Umwelt, Sachwerten oder dem Tattoo-Equipment führen können, wenn diese Gefahr nicht vermieden wird.

1.2 Symbole in dieser Gebrauchsanleitung

Symbol	Bedeutung
▶	Handlungsaufforderung
•	Listenpunkt
-	Listenunterpunkt

2 Wichtige Sicherheitshinweise

2.1 Allgemeine Sicherheitshinweise

- ▶ Lies diese Gebrauchsanleitung sorgfältig und vollständig.
- ▶ Bewahre diese Gebrauchsanleitung so auf, dass sie jederzeit für alle Personen zugänglich ist, die deine HAWK SPIRIT oder deine HAWK THUNDER verwenden, reinigen, desinfizieren, sterilisieren, lagern oder transportieren.
- ▶ Gib deine HAWK SPIRIT oder deine HAWK THUNDER stets zusammen mit dieser Gebrauchsanleitung an andere Personen weiter.
- ▶ Befolge die Sicherheitsvorschriften für das Tätowieren in deinem Land. Halte dein Tattoostudio hygienisch sauber und sorge für ausreichende Beleuchtung.
- ▶ Verwende deine HAWK SPIRIT oder deine HAWK THUNDER, ihr Zubehör und die Power Unit sowie alle Anschlusskabel nur in technisch einwandfreiem Zustand.
- ▶ Verwende nur originale Tattoo-Module, Zubehör- und Ersatzteile von Cheyenne.

2.2 Produktabhängige Sicherheitshinweise

- ▶ Verändere niemals deine HAWK SPIRIT oder deine HAWK THUNDER, die Tattoo-Module oder anderes Zubehör.
- ▶ Verhindere, dass Flüssigkeiten ins Innere des Antriebs gelangen.
- ▶ Schütze während des Tätowierens den Antrieb und das Anschlusskabel mit einem Schutzschlauch (siehe Kapitel 5.3 auf Seite 15). Schütze die Power Unit zusätzlich mit einer Folie.
- ▶ Wenn du deine HAWK SPIRIT oder deine HAWK THUNDER nicht benutzt, schalte sie aus und lege sie so ab, dass sie nicht herunterfallen kann.
- ▶ Beachte die technischen Daten (Kapitel 4.2 auf Seite 8) und halte die Betriebsbedingungen (Kapitel 4.1 auf Seite 13)

sowie die Transport- und Lagerbedingungen (Kapitel 8 auf Seite 24) ein.

- Übergib deine HAWK SPIRIT oder deine HAWK THUNDER zur Überprüfung an einen Fachhändler, wenn sie sichtbare Beschädigungen aufweist oder wenn sie nicht wie gewohnt funktioniert.

2.3 Wichtige Hygiene- und Sicherheitsvorschriften

Um zu verhindern, dass beim Tätowieren Infektionskrankheiten auf den Kunden oder auf den Tätowierer übertragen werden:

- Befolge vor der Anwendung alle Arbeitsschritte zur Desinfektion des Equipments (siehe Kapitel 5.1 auf Seite 14).
- Verwende während des Tätowierens Einmalhandschuhe aus Nitril oder Latex und desinfiziere diese vor der Anwendung.
- Reinige vor dem Tätowieren die betreffenden Hautstellen des Kunden mit einem milden Reinigungs- und Desinfektionsmittel. Beachte bei der Auswahl der geeigneten Desinfektionsmittel die geltenden Richtlinien deines Landes.
- Verwende für jeden Kunden und jede Farbe ausschließlich neue, steril verpackte Tattoo-Module. Stelle vor deren Verwendung sicher, dass die Verpackung unbeschädigt und das Verfallsdatum nicht überschritten ist.
- Entsorge benutzte oder fehlerhafte Tattoo-Module in einem durchstichsicheren Behälter (Safety Box) entsprechend der Vorschriften in deinem Land.
- Verhindere, dass Tattoo-Module mit kontaminierten Gegenständen wie z.B. Kleidung in Berührung kommen. Kontaminierte Tattoo-Module musst du umgehend entsorgen.
- Verwende ausschließlich dermatologisch unbedenkliche und für das Tätowieren vorgesehene Farben.
- Vermeide den Kontakt mit frisch tätowierter Haut. Schütze frisch tätowierte Hautareale vor Verschmutzung, UV- und Sonneneinstrahlung.
- Kontrolliere regelmäßig, ob deine HAWK SPIRIT oder deine HAWK THUNDER durch zurücklaufende Farb- oder Körperflüssigkeiten sichtbar verunreinigt ist. In diesem Fall musst du zusätzlich zur regelmäßigen Desinfektion alle Arbeitsschritte des Kapitels „Die HAWK SPIRIT oder HAWK THUNDER reinigen und instand halten“ durchführen (siehe Kapitel 7 auf Seite 22).

2.4 Kontraindikationen

Unter folgenden Voraussetzungen dürfen **keine** Tätowierungen vorgenommen werden:

- Hämophilie/Blutgerinnungsstörungen
- unkontrollierter Diabetes mellitus

- Behandlung von Hautarealen mit Dermatosen (z. B. Hauttumore, Keloide bzw. extreme Keloidneigung, solare Keratose, Warzen oder Muttermale)
- fieberhafte Infekte und Infektionskrankheiten wie z. B. Hepatitis-Erkrankungen des Typs A, B, C, D, E oder F oder HIV-Erkrankung
- Erkrankungen des Immunsystems
- Epilepsie
- Akute Herz-/Kreislaufprobleme
- Alkohol- oder Drogeneinfluss

In den folgenden Fällen darf eine Tätowierung **vorübergehend bis zur Wiederherstellung des normalen Gesundheitszustands** nicht vorgenommen werden:

- akute Einnahme von Antikoagulanzien (z. B. Warfarin, Heparin, Phenprocoumon oder Salicylsäure)
- akute Chemotherapie, Radiotherapie oder hoch dosierte Kortikosteroidtherapie
- systemische Infektionen oder akute lokale Hautinfektionen (z. B. mit Herpesviren)
- Allergie auf topische Anästhetika (Lokalanästhesie)
- Schwangerschaft und Stillzeit

Vorübergehende lokal begrenzte Kontraindikationen bestehen in den folgenden Fällen:

- Ekzeme, Exantheme oder offene Wunden
- akute Bindehautentzündung
- Narben, die jünger als sechs Monate sind
- Hautareale nach der Behandlung mit plastischer Chirurgie, die weniger als zwölf Monate zurückliegt
- Hautareale nach Filler-Injektionen, die weniger als sechs Monate zurückliegen

Besteht der geringste Zweifel an der Sicherheit für den Kunden, so darf mit der Behandlung nicht begonnen werden bzw. die Behandlung ist sofort abzubrechen und die Freigabe eines Arztes einzuholen.

Die Behandlung muss sofort unterbrochen werden bei:

- übermäßigem Schmerzempfinden
- übermäßigem Austreten von Wundflüssigkeiten
- Ohnmachtsanfällen/Schwindelgefühl

2.5 Nebenwirkungen

In einigen Fällen kann es zu leichten Nebenwirkungen durch das Tätowieren kommen.

▶ Informiere den Kunden über alle Risiken und die im Folgenden aufgeführten Nebenwirkungen.

Häufig:

- Schmerzen am ersten Tag nach dem Tätowieren
- Entzündungsreaktionen, Hämatome, Erytheme und Ödeme in den ersten drei bis fünf Tagen nach dem Tätowieren
- Hautirritationen (z.B. Juckreiz oder Erwärmung), die normalerweise in den ersten 12 bis 48 Stunden nach dem Tätowieren abklingen

Selten:

- Hyperpigmentierung mit körpereigenen Pigmenten, insbesondere bei dunkleren Hauttypen, die jedoch nach wenigen Wochen wieder vollständig verschwindet
- Bildung von Schorf, kleinen Pusteln oder Milien in Fällen einer unsorgfältigen Hautreinigung vor dem Tätowieren
- Retinoidreaktion (leichte Rötung bis hin zum Schälen der Haut)
- mögliche Erwärmung des tätowierten Bereiches unter PET- und MRT-Bestrahlung
- Kontaktallergie auf Farbpigmente oder allergische Reaktionen auf andere Bestandteile der aseptischen Farbe

Weiterhin können folgende Probleme mit der Tätowierung auftreten:

- Farbtonunterschiede
- Pigmentverlust

2.6 Erforderliche Qualifikation

Die HAWK SPIRIT und die HAWK THUNDER dürfen nur von Personen verwendet werden, die folgende Kenntnisse erworben haben:

- grundlegende Kenntnisse zum Tätowiervorgang, insbesondere zur korrekten Stechtiefe und -frequenz
- Kenntnis der Hygiene- und Sicherheitsvorschriften (siehe Kapitel 2.3 auf Seite 9)
- Kenntnis der Wirkungsweise der Tattoofarbe unter der Haut
- Wissen über Risiken und Nebenwirkungen (siehe Kapitel „2.4 Kontraindikationen“ auf Seite 9 und „2.5 Nebenwirkungen“ auf Seite 10).

2.7 Bestimmungsgemäße Verwendung

Die HAWK SPIRIT und die HAWK THUNDER sind professionelle Tattoomaschinen zum Tätowieren der Haut von Menschen in trockener, sauberer und rauchfreier Umgebung sowie unter hygienischen Bedingungen. Sie müssen so vorbereitet, verwendet und gepflegt werden, wie in dieser Gebrauchsanleitung beschrieben. Insbesondere müssen die geltenden Bestimmungen zur Arbeitsplatzgestaltung und Hygiene beachtet werden und die zu verwendenden Tattoo-Module müssen steril sein.

Die bestimmungsgemäße Verwendung schließt auch ein, dass diese Gebrauchsanleitung und insbesondere das Kapitel „2 Wichtige Sicherheitshinweise“ vollständig gelesen und verstanden wurden.

Als nicht bestimmungsgemäße Verwendung gilt, wenn die HAWK SPIRIT, die HAWK THUNDER oder deren Zubehör anders eingesetzt werden, als in dieser Gebrauchsanleitung beschrieben, oder wenn die Betriebsbedingungen nicht eingehalten werden. Verboten sind insbesondere Tätowierungen auf Schleimhäuten, auf Augen und an Minderjährigen.

2.8 Symbole auf der Verpackung

Auf den Verpackungen der HAWK SPIRIT, der HAWK THUNDER und des Zubehörs befinden sich folgende Symbole:

Symbol	Bedeutung
CE	genügt den Anforderungen der Richtlinien 2006/42/EG (Maschinenrichtlinie) und 2004/108/EG (EMV-Richtlinie)
	Gebrauchsanweisung beachten!
	Hersteller
	Herstellungsdatum
REF	Katalognummer
SN	Seriennummer
LOT	Chargencode
STERILE EO	mit Ethylenoxid sterilisiert
	verwendbar bis
	Achtung!
	Temperaturbegrenzung
	Feuchtigkeitsbegrenzung
	trocken aufbewahren
	zerbrechlich
	nicht verwendbar, wenn Verpackung beschädigt
	Nicht wiederverwenden!
	Als Elektronik-Altgerät fachgerecht entsorgen!

3 Lieferumfang

Siehe Beipackzettel.

4 Produktinfo zur HAWK SPIRIT und HAWK THUNDER

Die HAWK SPIRIT und die HAWK THUNDER sind Hochleistungsgeräte. Sie haben eine deutlich höhere Einstechkraft und Stechfrequenz als herkömmliche Geräte. Trotzdem sind sie erheblich leiser und vibrationsärmer.

Die HAWK SPIRIT ist eine Alround-Tattoomaschine mit einem geringeren Nadelhub. Sie eignet sich besonders zum Flächenfüllen und Schattieren. Die HAWK THUNDER hat einen größeren Nadelhub und eignet sich besonders für Linien und Konturen.

4.1 Technische Daten

	SPIRIT	THUNDER
Nennspannung	6 bis 12,5 V DC	
Leistungsaufnahme	2,5 W (max. 5 W)	
Anlaufstrom für max. 30 ms	1,9 A	2,5 A
Stechfrequenz	60 bis 160 Hz	
Hub	2,5 mm	4 mm
Nadelherausstand	0 bis 4 mm	
elektrischer Anschluss	3,5-mm-Klinkenstecker	
Antrieb	Präzisionsmotor – DC	
Betriebsart	Dauerbetrieb	
Abmessungen inkl. Griffstück	ca. 110 x 57 x 28 mm	
Gewicht inkl. Griffstück	ca. 130 g	

4.2 Betriebsbedingungen

Umgebungstemperatur	+10 bis +35 °C +50 bis +95 °F
Relative Luftfeuchte	30 bis 75 %
Luftdruck	700 bis 1070 hPa

4.3 Zubehör

Über den zuständigen Fachhändler kann das folgende Zubehör erworben werden:

- Cheyenne Griffstücke
- Cheyenne Tattoo-Module
- Cheyenne Power Units
- Cheyenne Fußschalter
- Kabeladapter
- Schutzschläuche für das Griffstück
- Schutzschläuche für Antrieb und Anschlusskabel

5 Die HAWK SPIRIT oder HAWK THUNDER einsatzbereit machen

ACHTUNG

Schäden durch Kondenswasser

Wird deine HAWK SPIRIT oder deine HAWK THUNDER z.B. beim Transport hohen Temperaturunterschieden ausgesetzt, kann im Inneren Kondenswasser entstehen, das die Elektronik beschädigt.

- Stelle sicher, dass deine HAWK SPIRIT oder deine HAWK THUNDER vor der Inbetriebnahme die Umgebungstemperatur erreicht hat. Wenn sie hohen Temperaturschwankungen ausgesetzt war, warte mindestens 3 Stunden pro 10 °C Temperaturunterschied, bevor du sie in Betrieb nimmst.
- Verwende deine HAWK SPIRIT oder deine HAWK THUNDER nur bei einer Umgebungstemperatur von +10 bis +35 °C.

5.1 Equipment desinfizieren

ACHTUNG

Schäden am Antrieb durch Flüssigkeit

Wenn Desinfektionsmittel ins Innere des Antriebs gelangen, können die elektrischen und mechanischen Bauteile korrodieren.

- Tränke den Antrieb niemals in Desinfektionsmittel.

ACHTUNG

Produktschäden durch nicht zugelassene Desinfektionsmittel

Desinfektionsmittel, die nicht mit den Materialien des Produkts verträglich sind, können Schäden an dessen Oberfläche verursachen.

- Verwende ausschließlich Desinfektionsmittel, die nach den Bestimmungen deines Landes zugelassen sind.
- Beachte die Liste der empfohlenen Desinfektionsmittel im Kapitel „7.1 Materialverträglichkeiten“ auf Seite 23.

- Schalte die Spannungsversorgung deiner HAWK SPIRIT oder deiner HAWK THUNDER aus.
- Kontrolliere, ob deine HAWK SPIRIT oder deine HAWK THUNDER durch zurücklaufende Farb- oder Körperflüssigkeiten grob verunreinigt ist. Führe in diesem Fall alle Arbeitsschritte des Kapitels „7 Die HAWK SPIRIT oder HAWK THUNDER reinigen und instand halten“ auf Seite 22 durch.
- Wische das Anschlusskabel, den Antrieb und das Griffstück mit einem weichen, mit Desinfektionsmittel befeuchteten Tuch ab.

5.2 Griffstück und Antrieb zusammen- und auseinanderbauen

Es gibt Griffstücke mit unterschiedlichen Durchmessern. Die Vorgehensweise beim Zusammenbau ist jeweils gleich.

Zum Zusammenbauen:

- Stecke den Pleuel (3) in das Griffstück (1).

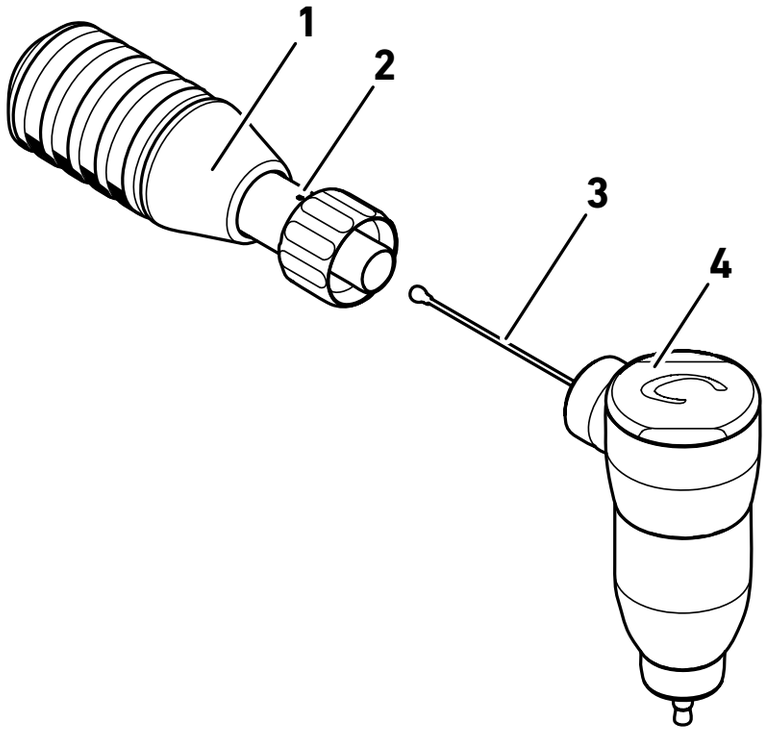

- Stelle den Winkel zwischen Antrieb (4) und Index (2) so ein, dass deine HAWK SPIRIT oder deine HAWK THUNDER später bequem in der Hand liegt.
  Der Index markiert die Position, in der später die Ober- oder Unterseite des Tattoo-Moduls liegen wird.
- Schraube die Fixiermutter (5) bis zum Anschlag fest, ohne den eingestellten Winkel zu ändern.

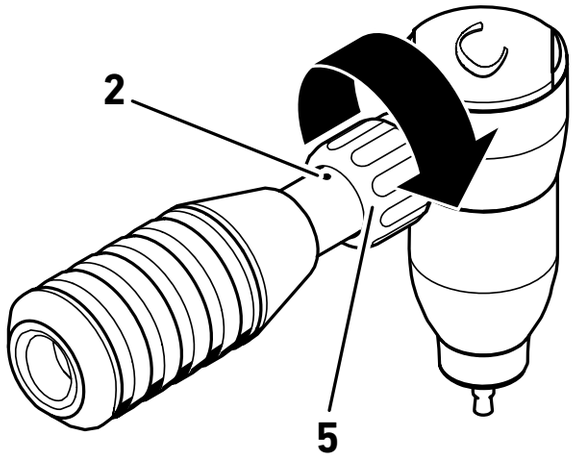

- Stelle sicher, dass sich der Index (2) nicht mitdreht, wenn du das Griffstück drehst. Ziehe ggf. die Fixiermutter fest.

Zum Auseinanderbauen:

- Löse die Fixiermutter.
- Nimm das Griffstück vom Antrieb ab. Dabei kommt der Pleuel aus dem Griffstück.

5.3 Schutzschlauch aufziehen

⚠ VORSICHT

Infektion durch kontaminierten Schutzschlauch

Ein unterlassener Wechsel des Schutzschlauchs für das Griffstück kann die Übertragung von Krankheiten zufolge haben.

- Verwende für jeden Kunden einen neuen Schutzschlauch für das Griffstück.

ACHTUNG

Schäden am Antrieb durch Flüssigkeit

Wenn Flüssigkeit ins Innere des Antriebs oder an den Anschuss gelangt, können die elektrischen und mechanischen Bauteile korrodieren.

- Verwende stets einen Schutzschlauch (1) für das Griffstück und einen zweiten Schutzschlauch (2) für Antrieb und Anschlusskabel wie unten beschrieben.

Um den Schutzschlauch (1) auf das Griffstück aufzuziehen:

- Falls bereits eingesteckt: Nimm das Tattoo-Modul aus dem Griffstück (siehe Kapitel „5.5 Tattoo-Modul wechseln“ auf Seite 19).
- Schiebe den Schutzschlauch (1) vollständig über das Griffstück.

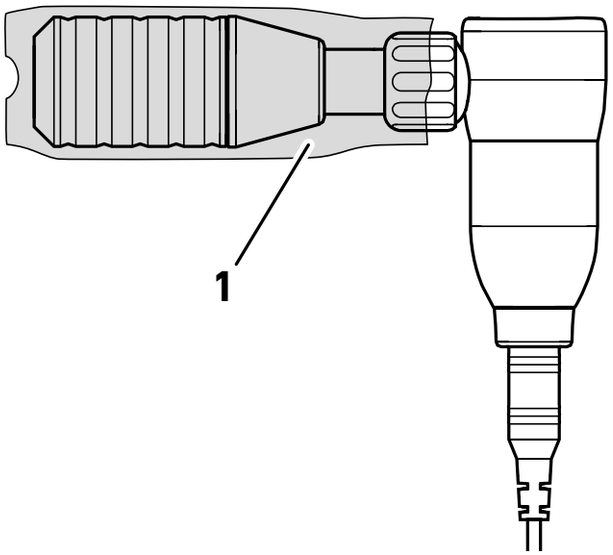

- Stecke das Tattoo-Modul (3) durch das Loch des Schutzschlauchs (1) in das Griffstück (siehe Kapitel „5.5 Tattoo-Modul wechseln“ auf Seite 19).

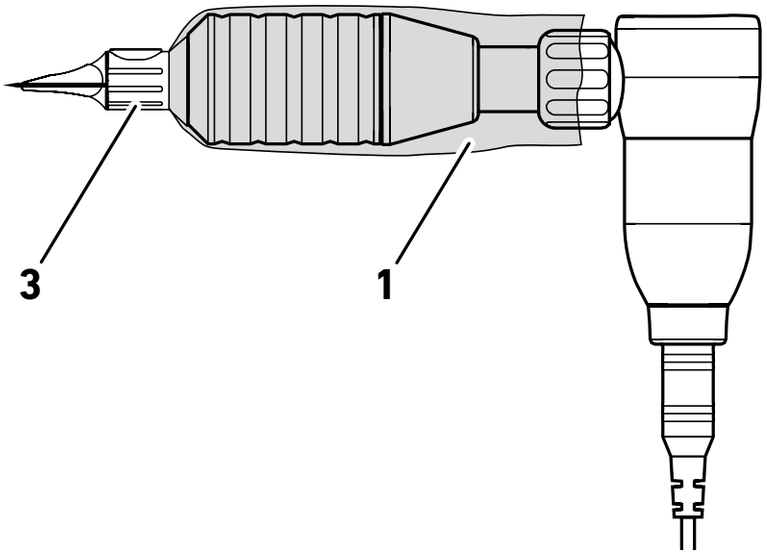

Das Tattoo-Modul fixiert den Schutzschlauch (1) und dichtet gleichzeitig die Öffnung ab.

Um den Schutzschlauch (2) auf Anschlusskabel und Antrieb aufziehen:

- Falls bereits aufgesteckt: Ziehe das Anschlusskabel von der HAWK SPIRIT oder der HAWK THUNDER ab.
- Schneide ein Stück Schutzschlauch mit ausreichender Länge ab.
- Schiebe dieses Stück Schutzschlauch vollständig über das Anschlusskabel.
- Schließe das Anschlusskabel an (siehe nächstes Kapitel).
- Ziehe das Ende des Schutzschlauchs (2) vollständig über deine HAWK SPIRIT oder deine HAWK THUNDER.

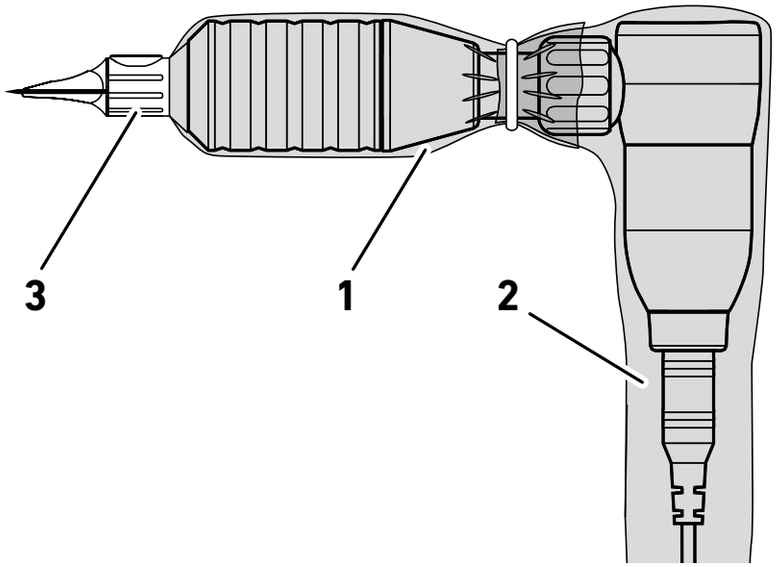

- Achte darauf, dass beide Schutzschläuche überlappen. Fixiere sie z. B. mit einem Gummiband oder mit Klebefilm.

5.4 Netzteil anschließen

⚠ VORSICHT

Kurzschlussgefahr und Gefahr von leichten elektrischen Schlägen

Bei sichtbaren Beschädigungen an Kabeln oder Kabelanschlüssen besteht die Gefahr von elektrischen Schlägen und Elektronikschäden.

- Überprüfe deine HAWK SPIRIT oder deine HAWK THUNDER und die Kabel durch eine Sichtkontrolle auf Beschädigungen wie z. B. einen defekten Kabelanschluss.
- Knicke niemals das Anschlusskabel am Antrieb.
- Beachte die Gebrauchsanleitung des jeweiligen Netzteils.

⚠ VORSICHT

Stolpergefahr durch Kabel

Über ungeeignet verlegte Kabel können Personen stolpern und sich verletzen.

- Verlege alle Kabel so, dass niemand darüber stolpern oder unbeabsichtigt daran ziehen kann.

Es gibt vier Möglichkeiten, deine HAWK SPIRIT oder deine HAWK THUNDER mit Spannung zu versorgen:

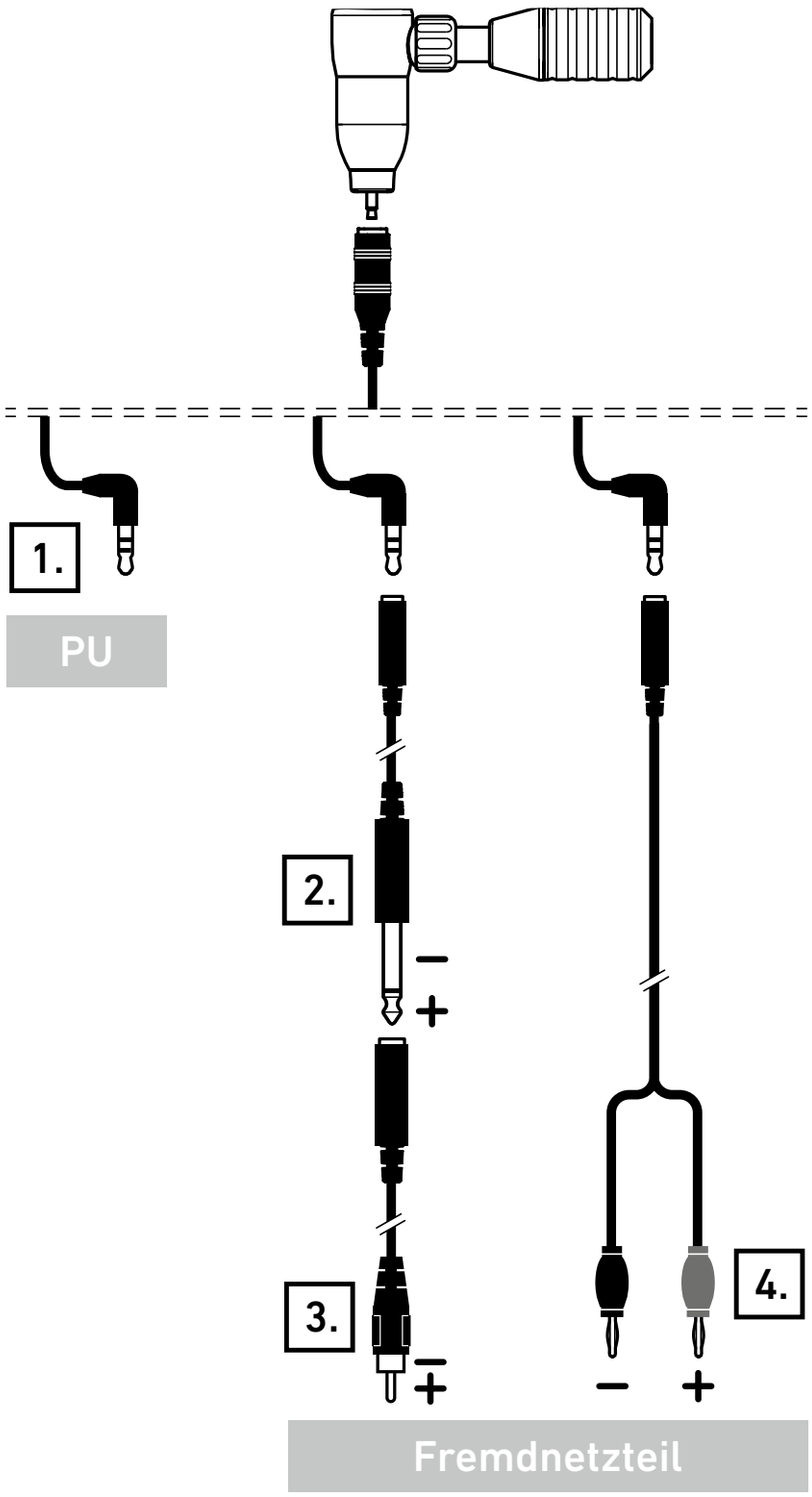

1. Anschluss an eine Cheyenne Power Unit mithilfe des Anschlusskabels aus dem Lieferumfang (empfohlen)
2. Anschluss an ein Fremdnetzteil mit 6,3-mm-Buchse mithilfe des mitgelieferten Kabeladapters
3. Anschluss an ein Fremdnetzteil mit Cinch-Buchse mithilfe des mitgelieferten Kabeladapters und eines zusätzlichen Kabaladapters
4. Anschluss an ein Fremdnetzteil mithilfe des optional erhältlichen Y-Kabeladapters mit Bananensteckern – Der rote Bananenstecker muss an den Pluspol und der schwarze Bananenstecker an den Minuspol des Fremdnetzteils angeschlossen werden.

Das Fremdnetzteil muss ca. 6 bis 13 V Gleichspannung liefern. Wenn mehr als ca. 13 V an der HAWK SPIRIT oder der HAWK THUNDER anliegen, schaltet sie sich automatisch aus.

- Verbinde die Klinkenbuchse des Anschlusskabels aus dem Lieferumfang mit dem Gleichstromanschluss der HAWK SPIRIT oder der HAWK THUNDER.
- Stecke den Klinkenstecker des Anschlusskabels vollständig in die Buchse für Tattoomaschine der Power Unit.
  Falls du ein Fremdnetzteil verwendest, schließe dieses mit korrekter Polung

an, wie in der Bedienungsanleitung des Fremdnetzteils beschrieben.

- Decke die Power Unit bzw. das Fremdnetzteil mit einer Schutzfolie ab.

5.5 Tattoo-Modul wechseln

⚠ WARNUNG

Verletzungsgefahr durch Nadeln

Verletzungen durch kontaminierte Nadeln der Tattoo-Module können die Übertragung von Krankheiten zufolge haben.

- Verwende ausschließlich originale Cheyenne Tattoo-Module. Durch deren eingebaute Sicherheitsmembran kann weder Farbe durch das Tattoo-Modul in den Antrieb gelangen, noch können Krankheitserreger die Membran passieren.
- Fasse das Tattoo-Modul niemals an der Spitze oder am Bajonettverschluss an.
- Schalte deine HAWK SPIRIT oder deine HAWK THUNDER aus, bevor du das Tattoo-Modul wechselst.
- Stelle sicher, dass beim Entfernen eines gebrauchten Tattoo-Moduls keine Farbreste in das Griffstück laufen.
- Drücke die Nadeln niemals von Hand aus dem Tattoo-Modul heraus.
- Kontrolliere, ob nach der Entnahme eines gebrauchten Tattoo-Moduls die Nadeln vollständig in das Tattoo-Modul zurückgezogen sind.
- Entsorge gebrauchte Tattoo-Module, die nicht mehr für die laufende Anwendung benötigt werden, fachgerecht (siehe Kapitel „9 Equipment entsorgen“ auf Seite 25).
- Die Tattoo-Module werden steril verpackt ausgeliefert. Entnimm sie erst unmittelbar vor dem Gebrauch aus ihrer sterilen Verpackung.
- Lege deine HAWK SPIRIT oder deine HAWK THUNDER stets so ab, dass das Tattoo-Modul nicht aufliegt.
- Suche im Falle von Verletzungen mit einer kontaminierten Nadel einen Arzt auf.

- Schalte die Spannungsversorgung der HAWK SPIRIT oder der HAWK THUNDER aus.
- Stecke das Tattoo-Modul in die Öffnung des Griffstücks wie unten abgebildet.

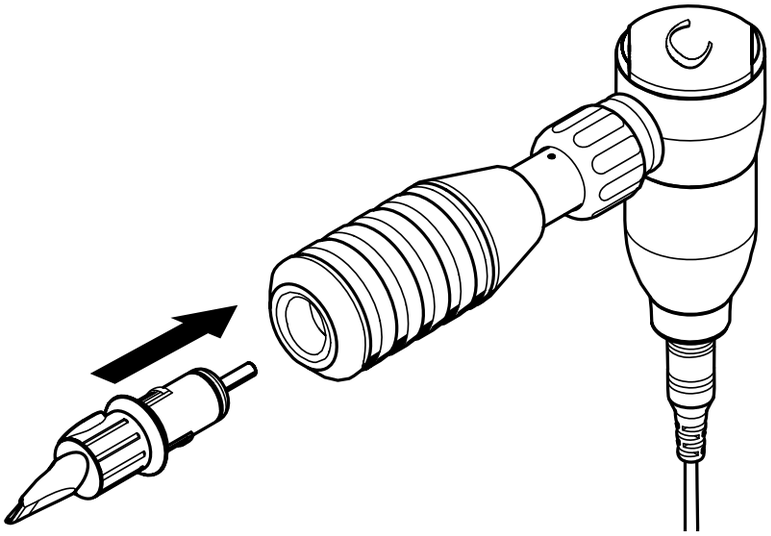

Das Tattoo-Modul passt nur in zwei Ausrichtungen in die Öffnung.

- Drehe das Tattoo-Modul um ca. 45° im Uhrzeigersinn.
  Der Index (1) markiert die Position, in der die Oberseite (2) oder die Unterseite des Tattoo-Moduls liegt.

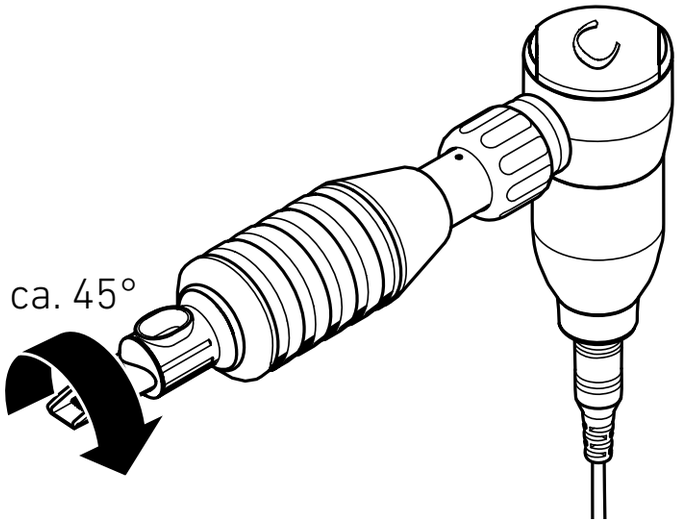

- Überprüfe das Tattoo-Modul auf festen Sitz.
- Um das Tattoo-Modul zu entfernen, drehe es gegen den Uhrzeigersinn und nimm es aus dem Griffstück.

5.6 Equipment überprüfen

- Führe eine Sichtprüfung des Equipments durch:
  - Sind äußerliche Beschädigungen erkennbar (z. B. Knicke im Anschlusskabel, verbogener Pleuel)?
  - Liegen Kabel frei?
  - Sind das Tattoo-Modul und die Nadeln korrekt ausgerichtet?
- Schalte deine HAWK SPIRIT oder deine HAWK THUNDER ein und führe eine Hörprobe durch: Sind Betriebsgeräusche oder Betriebslautstärke auffällig?
- Beachte bei Auffälligkeiten die Kapitel „10 Bei Fragen und Problemen“ und „11.1 Garantieerklärung“ auf Seite 26.
- Wenn deine HAWK SPIRIT oder deine HAWK THUNDER nicht mehr gefahrlos betrieben werden kann, nimm sie außer Betrieb und wende dich an den zuständigen Fachhändler.

6 Die HAWK SPIRIT oder HAWK THUNDER anwenden

6.1 Nadelherausstand einstellen

⚠ VORSICHT

Verletzungsgefahr durch zu großen Nadelherausstand

Ein großer Nadelherausstand ermöglicht eine große Einstechtiefe. Wenn Nadelherausstand und Einstechtiefe zu groß sind, kann das Unterhautfettgewebe verletzt werden.

- Beginne stets mit einem geringen Nadelherausstand.

- Schalte die Spannungsversorgung ein.
- Verstelle den Nadelherausstand bei eingeschalteter HAWK SPIRIT oder HAWK THUNDER, indem du das Griffstück drehst. Drehen im Uhrzeigersinn vergrößert den Nadelherausstand:

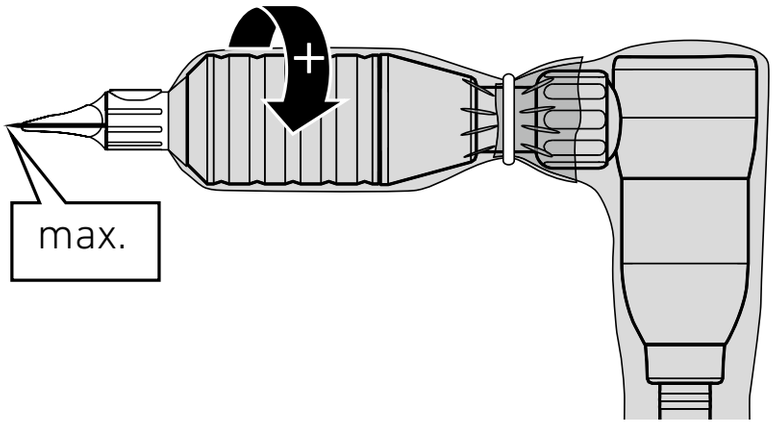

Drehen gegen den Uhrzeigersinn verkleinert den Nadelherausstand:

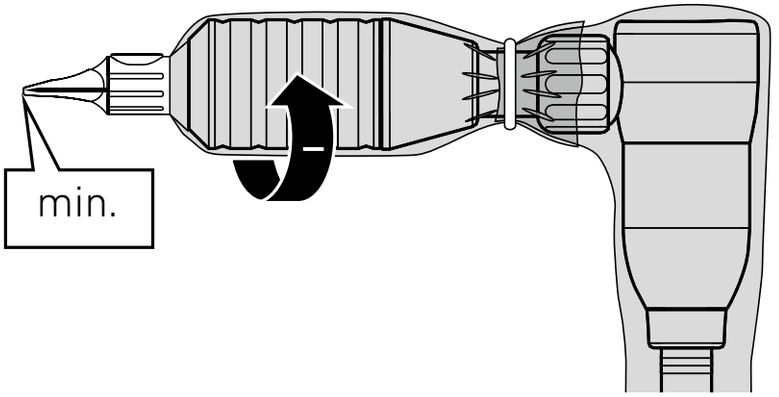

Pro Rastpunkt verändert sich der Nadelherausstand um ca. 0,1 mm.

- Stelle sicher, dass sich der Index nicht mitdreht, wenn du das Griffstück drehst.

6.2 Stechfrequenz einstellen

⚠ VORSICHT

Verletzungsgefahr durch zu hohe Stechfrequenz

Bei zu hoher Stechfrequenz kann die Haut aufgeschnitten werden.

- Beginne stets mit einer geringen Stechfrequenz, z. B. 70.

- Schalte die Spannungsversorgung der Cheyenne Power Unit bzw. des Fremdnetzteils ein.
- Stelle die geeignete Stechfrequenz ein. Die Stechfrequenz muss zur Hautbeschaffenheit des Kunden, zum Nadelher-

ausstand und zur Einstechtiefe sowie der Arbeitsgeschwindigkeit passen.

Mit einer Cheyenne Power Unit kann die Stechfrequenz mit den Pfeiltasten in 10 Stufen eingestellt werden.

Mit einem Fremdnetzteil wird die Stechfrequenz über die Ausgangsspannung eingestellt: Der zugelassene Spannungsbereich von ca. 6 bis 12,5 V entspricht ungefähr einem Stechfrequenzbereich von 60 bis 170 Stichen pro Sekunde. 10 V entsprechen ca. 130 Stichen pro Sekunde im Leerlauf. Wenn die Ausgangsspannung ca. 13 V überschreitet, schaltet sich deine HAWK SPIRIT oder deine HAWK THUNDER automatisch aus.

6.3 Farbe aufnehmen

- Tauche unmittelbar vor der Anwendung die Spitze des Tattoo-Moduls bei laufendem Betrieb für 2 bis 3 Sekunden in die gewünschte Farbe. Vermeide dabei den Kontakt zum Farbbehälter.
  Die Farbe wird von den Nadeln aufgenommen.
- Alternativ kann die Farbe mit einer sterilen Pipette in die Öffnung auf dem Tattoo-Modul eingefüllt werden. Fülle nie zu viel Farbe ein, damit diese nicht durch die Öffung wieder herhausgeschleudert wird.

7 Die HAWK SPIRIT oder HAWK THUNDER reinigen und instand halten

⚠ VORSICHT

Kurzschlussgefahr und Gefahr von leichten elektrischen Schlägen

Werden Bauteile der HAWK SPIRIT oder der HAWK THUNDER unter Spannung demontiert und gereinigt, besteht die Gefahr von leichten elektrischen Schlägen und Elektronikschäden am Antrieb.

- Schalte die Spannungsversorgung der HAWK SPIRIT oder der HAWK THUNDER aus, bevor du mit Reinigungs- und Instandhaltungsarbeiten beginnst.

ACHTUNG

Schäden am Antrieb durch Flüssigkeit

Wenn Reinigungs- oder Desinfektionsmittel ins Innere des Antriebs gelangt, können die elektrischen und mechanischen Bauteile korrodieren.

- Tränke den Antrieb niemals in Reinigungs- oder Desinfektionsmittel.
- Reinige den Antrieb und das Anschlusskabel niemals im Autoklaven oder in einem Ultraschallbad.

▶ Beachte bei der Auswahl von Reinigungs- und Desinfektionsmitteln die Materialverträglichkeit (siehe das folgende Kapitel „7.1 Materialverträglichkeiten“).

7.1 Materialverträglichkeiten

▶ Verwende bevorzugt eines der folgenden Desinfektionsmittel:

Hersteller	Produkt	Einwirkzeit
Antiseptica	Big Spray „neu“	1 bis 5 min
Bode Chemie	Bacillol	30 s bis 1 min
Ecolab	Incidin Foam	1 bis 2 min
Schülke & Mayr	Mikrozid Liquid	1 bis 2 min

Anhand der folgenden Materialverträglichkeiten kannst du außerdem beurteilen, welche weiteren Reinigungs und Desinfektionsmittel geeignet sind.

▶ Prüfe dennoch an einer nicht sichtbaren Stelle die Materialverträglichkeit.

Die eloxierten Aluminiumbauteile der HAWK SPIRIT und der HAWK THUNDER sind **beständig** gegen:

- schwache Säuren (z.B. Essigsäure ≤ 10 %, Zitronensäure ≤ 10 %)
- aliphatische Kohlenwasserstoffe (z.B. Pentan, Hexan)
- Ethanol
- die meisten anorganischen Salze und ihre wässrigen Lösungen (z.B. Natriumchlorid, Calciumchlorid, Magnesiumsulfat)

Die eloxierten Aluminiumbauteile der HAWK SPIRIT und der HAWK THUNDER sind **unbeständig** gegen:

- starke Säuren (z.B. Salzsäure, Schwefelsäure, Salpetersäure)
- oxidierende Säuren (z.B. Peressigsäure)
- Laugen (z.B. Natronlauge, Ammoniak und alle Stoffe mit einem pH-Wert > 7)
- aromatische/halogenierte Kohlenwasserstoffe (z.B. Phenol, Chloroform) sowie
- Aceton und Benzin

7.2 Oberflächen desinfizieren

Vor und nach jedem Gebrauch:

▶ Desinfiziere alle Oberflächen der HAWK SPIRIT oder der HAWK THUNDER und ihres Zubehörs wie im Kapitel „5.1 Equipment desinfizieren“ auf Seite 14 beschrieben.

7.3 Oberflächen reinigen

Bei äußerlicher Verschmutzung:

▶ Schraube Griffstück und Antrieb auseinander.

- Wische Griffstück und Antrieb – insbesondere den Pleuel – und den langen Schutzschlauch mit einem weichen Tuch ab, das mit Reinigungs- oder Desinfektionsmittel befeuchtet ist.
- Reinige schwerer zugängliche Oberflächen wie z. B die Gewinde von Griffstück und Antrieb mithilfe einer weichen Nylonbürste oder mit einem Wattestäbchen.

7.4 Griffstück im Ultraschallbad reinigen

Bei starker Verschmutzung des Griffstücks:

- Verwende die Reiniger Tickomed 1 oder Tickopur R33 des Herstellers Dr. H. Stamm GmbH nach Herstellervorschrift in einer Konzentration von 3 % in kaltem Wasser.
- Führe die Reinigung 10 Minuten lang bei einer Frequenz von 35 kHz durch.
- Trockne das Griffstück nach der Reinigung vollständig, bevor du es wieder verwendest.

7.5 Griffstück im Autoklav sterilisieren

Bei Kontamination des Griffstücks:

- Führe alle Arbeitsschritte des Kapitels „5.1 Equipment desinfizieren“ auf Seite 14 durch.
- Autoklaviere das Griffstück 20 Minuten lang bei einer Temperatur von 121 °C und einem Druck von ca. 2 bar.
- Trockne das Griffstück nach der Reinigung vollständig, bevor du es wieder verwendest.

8 Transport- und Lagerbedingungen

ACHTUNG

Produktschäden durch Fallenlassen

Wenn deine HAWK SPIRIT oder deine HAWK THUNDER herunterfällt, kann ihr Motor und der Kabelanschluss beschädigt werden und der Pleuel kann sich verbiegen.

- Lege deine HAWK SPIRIT oder deine HAWK THUNDER stets so ab, dass sie nicht herunterfallen kann.
- Sollte deine HAWK SPIRIT oder deine HAWK THUNDER einmal herunterfallen, führe eine Sichtprüfung und eine Hörprobe durch.
- Übergib deine HAWK SPIRIT oder deine HAWK THUNDER zur Überprüfung an einen Fachhändler, wenn sie sichtbare Beschädigungen aufweist, das Betriebsgeräusch lauter oder verändert klingt oder wenn sie nicht normal funktioniert.

- Transportiere deine HAWK SPIRIT oder deine HAWK THUNDER und ihr Zubehör ausschließlich in der Originalverpackung. Setze zum Schutz des Pleuels entweder den mitgelieferten Schaumstoffblock auf oder lasse das Griffstück beim Transport montiert.
- Lagere deine HAWK SPIRIT oder deine HAWK THUNDER und ihr Zubehör stets unter den folgenden Bedingungen:

Umgebungstemperatur	-40 bis +50 °C -40 bis +122 °F
relative Luftfeuchte	30 bis 75 %
Luftdruck	700 bis 1070 hPa

9 Equipment entsorgen

- Entsorge deine HAWK SPIRIT oder deine HAWK THUNDER und Zubehör, das nebenstehende Kennzeichnung aufweist, nach den geltenden Regelungen für Elektronik-Altgeräte. Erkundige dich ggf. beim Fachhändler oder den zuständigen Behörden nach den geltenden Regelungen.
- Stelle am Arbeitsplatz Behälter zur fachgerechten Entsorgung kontaminierter Teile bereit.
- Entsorge benutzte oder fehlerhafte Tattoo-Module in einem durchstichsicheren Behälter (Safety Box) nach den geltenden Vorschriften deines Landes bzw. deiner Kommune.

10 Bei Fragen und Problemen

Bei Funktionsstörungen:

- Trenne zunächst alle Komponenten, wie z. B. das Griffstück und das Anschlusskabel, vom Antrieb.
- Überprüfe alle Anschlüsse und setze die Komponenten erneut zusammen.
- Überprüfe die Funktionen der HAWK SPIRIT oder der HAWK THUNDER erneut.

Wenn sich das Tattoo-Modul beim Drehen des Griffstücks mitdreht:

- Stelle sicher, dass die Fixiermutter bis zum Anschlag festgeschraubt ist.
- Stelle sicher, dass der kleine (1) und der große (2) O-Ring:

• unbeschädigt sind
• fettfrei sind
• in ihrer jeweiligen Nut sitzen wie unten abgebildet

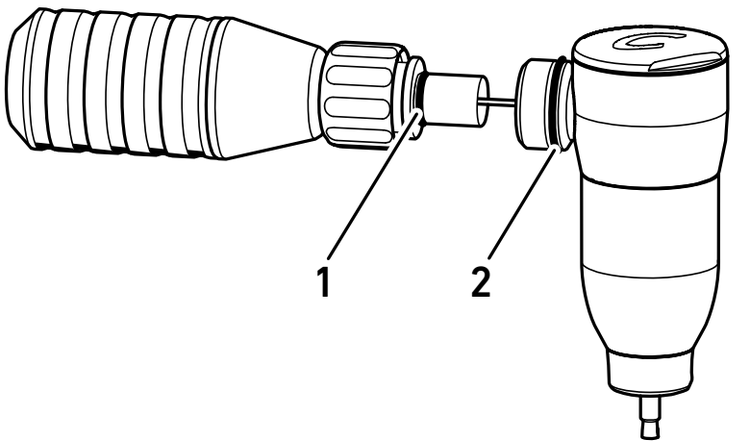

- Falls die O-Ringe beschädigt sind, lasse sie von einem Fachhändler austauschen.

Bei weiterhin bestehenden Funktionsstörungen und bei Fragen oder Reklamationen wende dich an den zuständigen Fachhändler.

Zu unseren aktuellen Angeboten, der Auswahl an Tattoo-Modulen und dem Zubehör kannst du dich auf der Website www.cheyenne-tattoo.com informieren.

11 Herstellererklärungen

11.1 Garantieerklärung

Mit der Cheyenne HAWK SPIRIT oder der HAWK THUNDER hast du ein qualitativ hochwertiges Markenprodukt erworben. Die Zuverlässigkeit des Gerätes wird durch die neuesten Prüftechniken und die Zertifizierung gewährleistet. Die MT.DERM GmbH ist zertifiziert nach:

- DIN EN ISO 9001:2008 (Qualitätsmanagementsystem zur Qualitätssicherung)
- DIN EN ISO 13485:2012 (Qualitätsmanagementsystem für Medizinprodukte)

Für das Produkt gilt die gesetzliche Gewährleistung auf Funktionsstörungen, welche auf Materialfehler oder Verarbeitungsmängel zurückzuführen sind.

Für die Tattoo-Module garantieren wir bei Lieferung die Sterilität bei verschlossener und unbeschädigter Verpackung. Bei Reklamationen von Tattoo-Modulen teile uns bitte die auf dem Etikett aufgedruckte Chargennummer mit.

Für folgende Schäden übernehmen wir keine Gewährleistung:

- Schäden und Folgeschäden, die auf einen nicht bestimmungsgemäßen Gebrauch oder eine Nichtbeachtung der Gebrauchsanleitung zurückzuführen sind wie z. B. Schäden durch Fallenlassen
- Schäden, die auf das Eindringen von Flüssigkeiten oder Verschmutzungen in den Antrieb zurückzuführen sind

11.2 Konformitätserklärung

Der Hersteller: MT.DERM GmbH
Gustav-Krone-Str. 3
D-14167 Berlin

erklärt hiermit in eigener Verantwortung, dass folgendes Produkt:

Namen der Produkte:	HAWK SPIRIT		HAWK THUNDER	
Artikelnummern:	CB-2.25	CBR-2.25	CB-2.31	CBR-2.31
	CB-2.25-B	CBR-2.25-B	CB-2.31-O	CBR-2.31-O
	CB-2.25-O	CBR-2.25-O	CB-2.31-P	CBR-2.31-P
	CB-2.25-P	CBR-2.25-P	CB-2.31-R	CBR-2.31-R
	CB-2.25-R	CBR-2.25-R	CB-2.31-S	CBR-2.31-S
	CB-2.25-S	CBR-2.25-S		

den Bestimmungen folgender Richtlinien entspricht:

EMV-Richtlinie:	2014/30/EU
Maschinenrichtlinie:	2006/42/EG
RoHS-Richtlinie:	2011/65/EU

Es wurden folgende harmonisierte Normen angewandt:

DIN EN 60950-1:2014-08:	Einrichtungen der Informationstechnik – Sicherheit – Teil 1: Allgemeine Anforderungen
DIN EN 55022:2011-12:	Einrichtungen der Informationstechnik – Funkstöreigenschaften – Grenzwerte und Messverfahren
DIN EN 61000-6-1:2007-10:	Elektromagnetische Verträglichkeit (EMV) – Teil 6-1: Fachgrundnormen – Störfestigkeit für Wohnbereich, Geschäfts- und Gewerbebereiche sowie Kleinbetriebe
DIN EN 61000-6-3:2011-09:	Elektromagnetische Verträglichkeit (EMV) – Teil 6-3: Fachgrundnormen – Störaussendung für Wohnbereich, Geschäfts- und Gewerbebereiche sowie Kleinbetriebe
DIN EN 1037:2008-11:	Sicherheit von Maschinen – Vermeidung von unerwartetem Anlauf
DIN EN ISO 12100:2011-03:	Allgemeine Gestaltungsleitsätze Risikobeurteilung und Risikominderung
DIN EN 82079-1:2013-06:	Erstellen von Gebrauchsanleitungen – Gliederung, Inhalt und Darstellung – Teil 1: Allgemeine Grundsätze und ausführliche Anforderungen

Diese Erklärung wird verantwortlich für den Hersteller abgegeben durch:
Berlin, den 10. Februar 2014, Marcel Tritsch, CE- und Dokumentationsbeauftragter MT.DERM GmbH

MT.DERM GmbH · Gustav-Krone-Str. 3 · 14167 Berlin · Germany
fon: +49 (0)30-845885-4 · e-mail: info@cheyenne-tattoo.com · web: www.cheyenne-tattoo.com